SL50 / SG50

ALUMINIUM VLIESGEVEL SYSTEMEN

ALUK®

SL50 / SG50

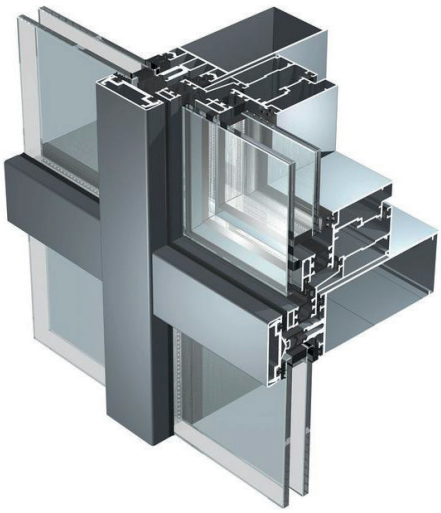

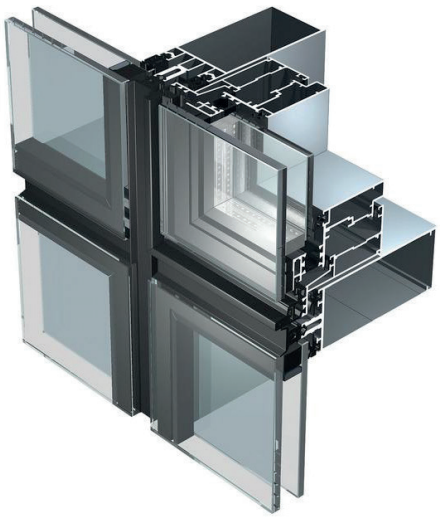

SYSTEEM

Het SL50 vliesgevelsysteem heeft een aanzichtbreedte van 50mm met afdeklijsten in diverse designs aan de buitenzijde. Het is ontworpen voor de constructie van verticale wanden en voor toepassingen als lichtstraten. In het systeem bestaat een variëteit aan profielen om grote overspanningen te kunnen maken, hoge water-en luchtdichting te garanderen en sterke windkrachten te weerstaan. SG50 'S' : Dit systeem heeft een gelijke basis met SL50, met als kenmerkende afwijking de mechanische bevestiging van de structurele beglazing waardoor er geen afdeklijsten aan de buitenzijde nodig zijn. SG50 in de 'S' versie, biedt een strak, rank aanzicht door een speciale EPDM dichting die terugliggend of opliggend (SL50 'P') tussen de glas groeven loopt. Natuurlijk kan de groef tussen het glas ook afgewerkt worden met een sealant indien men dit wenst.

	SL50	SG50
Kenmerken		
inbouwdiepte	afh. van stijldiepte	afh. van stijldiepte
aanzichtbreedte	50 mm	50 mm
sponningdiepte	19 mm	19 mm
max. glasdikte	50 mm	50 mm
verdekte afwatering	nvt	nvt

Prestaties		
akoustische isolatie EN ISO 140-3; EN ISO 717-1	Rw = 46 (-1;-4) dB	Rw = 44 (-1;-3) dB
thermische isolatie (EN10077-2)	Uf > 1,1 W/m²K	Uf > 1,1 W/m²K
brandweerstand EN13501-2	EW30 / EI30	NPD
waterdichtheid EN12208	RE1500A (1500Pa)	RE1500A (1500Pa)
luchtdoorlatendheid EN12207	A4 (650 Pa)	A4 (650 Pa)
inbraakwerendheid NEN5096 - EN1627	RC2	RC2

ISOLATIE

SL50ITR ('improved thermal resistance') kent dezelfde profielen en principes als de SL50, maar heeft door een simpele toepassing van een isolatiestrip achter de schroeflijst een sterk verbeterde isolatiewaarde waardoor een Uf van maar liefst 1,1 W/m²K bereikt kan worden.

COATEN

De profielen worden gecoat met het Qualicoat label. Dankzij de computergestuurde verticale lakinstallatie en perfecte voorbehandeling bent u verzekerd van de hoogste kwaliteit. De toepassing van kleuren is onbeperkt: van gangbare RAL-kleuren tot de populaire structuurlakken. Uiteraard is het ook mogelijk om de profielen volledig te anodiseren.

FRS SYSTEEM

Toepasbaar op het SL50 vliesgevelsysteem zijn aluminium geronde lamellen, waarmee een zonwering gerealiseerd kan worden. Ook kan de keuze puur uit architectonisch oogpunt gemaakt worden dit systeem aan de buitenzijde van de gevel toe te passen.

ALUK®
Esp 440 | 5633 AJ Eindhoven | NL
tel +31 (0)40 264 64 94 | fax +31 (0)40 264 64 95
www.aluk.nl